# SCM 010-130 SAE



**Sunfabs SCM 010-130 SAE är en serie robusta axialkolvmotorer som är särskilt lämpade för mobil hydraulik**

SCM 010-130 SAE är av bent-axistyp med sfäriska kolvar. Konstruktionen ger en kompakt motor med få rörliga delar, högt startmoment och hög driftsäkerhet. Den täcker hela deplacementområdet 10 - 130 $cm^3$/varv med ett maxtryck på 400 bar. Den har dubbla koniska rullager som tillåter hög axelbelastning och ger enastående varvtalskarakteristik. Den höga driftsäkerheten bygger på materialval, härdningsmetoder, ytstrukturer samt en kvalitetssäkrad tillverkningsprocess. Sunfab kan också erbjuda en tvåhålsfläns, SAE B2 010- 034.

**Andra fördelar:**

- Högt maxvarvtal
- Jämn drift över hela varvtalsområdet
- Kan levereras med flera olika axel- och anslutningsalternativ
- Hög verkningsgrad
- Varvtalsgivare finns som extratillbehör
- Lämpar sig för användningsområden med hög vinkelacceleration tack vare den höga rotationsstyvheten



Sunfab Hydraulics AB, Box 1094, SE-824 12 Hudiksvall, Sweden.Tel: +46 650-367 00, E-mail: sunfab@sunfab.se Web: www.sunfab.com

# Versioner, huvuddata

Exempel

| SC | M | - | 012 | W | - | P | - | SB4 | - | B13 | - | S3 | U | - | 1 | 00 |
|---|---|---|---|---|---|---|---|---|---|---|---|---|---|---|---|---|
| Line | 1 | | 2 | 3 | | 4 | | 5 | | 6 | | 7 | 8 | | 9 | 10 |

Line

| | |
|---|---|
| SC | Sunfab Compact, bent-axis design |

1. Typ

| | |
|---|---|
| M | Motor |

2. Deplacement

| 010 | 012 | 017 | 025 | 034 | 040 | 047 | 056 | 064 | 084 | 090 | 108 | 130 |
|---|---|---|---|---|---|---|---|---|---|---|---|---|

3. Rotationsriktning

| | |
|---|---|
| W | Oberoende |

4. Axeltätning

| | |
|---|---|
| P | FPM |

För applikationer vid låg temperatur (lägre än -25°C), kontakta Sunfab.

5. Monteringsfläns

| SAE J-744 | | 010 | 012 | 017 | 025 | 034 | 040 | 047 | 056 | 064 | 084 | 090 | 108 | 130 |
|---|---|---|---|---|---|---|---|---|---|---|---|---|---|---|
| SB2 | SAE B-2 hole | X | X | X | X | X | - | - | - | - | - | - | - | - |
| SB4 | SAE B-4 hole | X | X | X | X | X | - | - | - | - | - | - | - | - |
| SC4 | SAE C-4 hole | - | - | - | X | X | X | X | X | X | X | X | X | - |
| SD4 | SAE D-4 hole | - | - | - | - | - | - | - | - | - | X | X | X | X |

- = Ej tillgänglig
X = Tillgänglig, standard

6. Axel

| | | 010 | 012 | 017 | 025 | 034 | 040 | 047 | 056 | 064 | 084 | 090 | 108 | 130 |
|---|---|---|---|---|---|---|---|---|---|---|---|---|---|---|
| Spline ANSI B92.1 30° Class 5 | | | | | | | | | | | | | | |
| B13 | 13T 16/32*** | X | X | X | X | X | - | - | - | - | - | - | - | - |
| C14 | 14T 12/24* | - | - | - | X | X | X | X | X | X | X | (X) | (X) | - |
| T14 | 14T 12/24* | - | - | - | X | X | X | X | X | X | - | - | - | - |
| C21 | 21T 16/32* | - | - | - | - | - | X | X | X | X | X | X | X | - |
| D13 | 13T 8/16** | - | - | - | - | - | - | - | - | - | X | X | X | X |
| Key SAE J744 | | | | | | | | | | | | | | |
| B22 | ø 22.22 | X | X | X | - | - | - | - | - | - | - | - | - | - |
| B25 | ø 25.4*** | X | X | X | X | X | - | - | - | - | - | - | - | - |
| C32 | ø 31.7* | - | - | - | - | - | X | X | X | X | (X) | (X) | (X) | - |
| D44 | ø 44.45** | - | - | - | - | - | - | - | - | - | X | X | X | X |

*Endast med SC4 monteringsfläns
**Endast med SD4 monteringsfläns
***Endast med SB2/SB4 monteringsfläns

- = Ej tillgänglig
X = Tillgänglig, standard
(X) = Begränsat maxtryck, kontakta Sunfab

7. Anslutningslock

| | | 010 | 012 | 017 | 025 | 034 | 040 | 047 | 056 | 064 | 084 | 090 | 108 | 130 |
|---|---|---|---|---|---|---|---|---|---|---|---|---|---|---|
| S1 | 40° Monterings-fläns vertikal* | - | - | - | - | - | - | - | - | - | X | X | X | X |
| S2 | 40° Monterings-fläns horisontal* | - | - | - | X | X | X | X | X | X | - | - | - | - |
| S3 | 40° Gängad anslutning | X | X | X | X | X | - | - | - | - | - | - | - | - |
| V1 | 90° Monterings-fläns vertikal* | - | - | - | - | - | - | - | - | - | X | X | X | X |
| V2 | 90° Monterings-fläns horisontal* | - | - | - | X | X | X | X | X | X | X | X | X | X |
| R1 | Sido-anslutning, flänsade* | - | - | - | X | X | X | X | X | X | X | X | X | X |
| K3 | Kombilock 90° sido-anslutning gängad | X | X | X | X | X | - | - | - | - | - | - | - | - |

*Enligt SAE J518 kod 62

8. Anslutningar

| | | 010 | 012 | 017 | 025 | 034 | 040 | 047 | 056 | 064 | 084 | 090 | 108 | 130 |
|---|---|---|---|---|---|---|---|---|---|---|---|---|---|---|
| G | ISO G* | X | X | X | X | X | - | - | - | - | - | - | - | - |
| M | Metrisk ** | - | - | - | X | X | X | X | X | X | X | X | X | X |
| U | UN*** | X | X | X | X | X | X | X | X | X | X | X | X | X |

*Endast gängade anslutningar
**Endast flänsade anslutningar
***Ej tillgänglig för K3

9. Tillägg

| | |
|---|---|
| 1 | Extern dränering |

10. Varvtalsgivare

| | | 010 | 012 | 017 | 025 | 034 | 040 | 047 | 056 | 064 | 084 | 090 | 108 | 130 |
|---|---|---|---|---|---|---|---|---|---|---|---|---|---|---|
| 00 | Ingen varvtals-givare | X | X | X | X | X | X | X | X | X | X | X | X | X |
| P1 | Förberedd för varvtals-givare | X | X | X | X | X | X | X | X | X | X | X | X | X |
| S1 | Monterad varvtals-givare typ PNP* | X | X | X | X | X | X | X | X | X | X | X | X | X |
| S2 | Monterad varvtals-givare typ NPN* | X | X | X | X | X | X | X | X | X | X | X | X | X |

*Se separat broschyr "Varvtalsgivare hall" för ytterligare information.



Sunfab Hydraulics AB, Box 1094, SE-824 12 Hudiksvall, Sweden.Tel: +46 650-367 00, E-mail: sunfab@sunfab.se Web: www.sunfab.com

| SCM 010-130 SAE | | 010 SAE B | 012 SAE B | 017 SAE B | 025 SAE B | 025 SAE C | 034 SAE B | 034 SAE C | 040 SAE C | 047 SAE C | 056 SAE C | 064 SAE C | 084 SAE C | 084 SAE D | 090 SAE C | 090 SAE D | 108 SAE C | 108 SAE D | 130 SAE D |
|---|---|---|---|---|---|---|---|---|---|---|---|---|---|---|---|---|---|---|---|
| **Deplacement** | | | | | | | | | | | | | | | | | | | |
| $cm^3$/varv | | 9.6 | 12.6 | 17.0 | 25.4 | 25.4 | 34.2 | 34.2 | 41.2 | 47.1 | 56.7 | 63.6 | 83.6 | 83.6 | 90.0 | 90.0 | 108.0 | 108.0 | 130.0 |
| **Arbetstryck** | | | | | | | | | | | | | | | | | | | |
| bar | *max intermittent* | 400 | 400 | 400 | 400 | 400 | 400 | 400 | 400 | 400 | 400 | 400 | 400 | 400 | 400 | 400 | 400 | 400 | 350 |
| | *max kontinuerligt* | 350 | 350 | 350 | 350 | 350 | 350 | 350 | 350 | 350 | 350 | 350 | 350 | 350 | 350 | 350 | 350 | 350 | 300 |
| **Varvtal** | | | | | | | | | | | | | | | | | | | |
| rpm | *max intermittent* | 8250 | 8250 | 8250 | 6500 | 6500 | 6500 | 6500 | 5900 | 5900 | 5900 | 5900 | 4800 | 4600 | 4800 | 4600 | 4800 | 4600 | 4600 |
| | *max kontinuerligt* | 7500 | 7500 | 7500 | 5900 | 5900 | 5900 | 5900 | 5300 | 5300 | 5300 | 5300 | 4400 | 4200 | 4400 | 4200 | 4400 | 4200 | 4200 |
| | *min kontinuerligt* | 300 | 300 | 300 | 300 | 300 | 300 | 300 | 300 | 300 | 300 | 300 | 300 | 300 | 300 | 300 | 300 | 300 | 300 |
| **Max effekt** | | | | | | | | | | | | | | | | | | | |
| kW | *max intermittent* | 41 | 50 | 70 | 80 | 80 | 110 | 110 | 120 | 135 | 165 | 180 | 200 | 190 | 215 | 205 | 255 | 245 | 255 |
| | *max kontinuerligt* | 15 | 20 | 25 | 40 | 40 | 55 | 55 | 60 | 65 | 80 | 90 | 100 | 100 | 110 | 110 | 130 | 130 | 135 |
| **Startmoment teoretiskt värde** | | | | | | | | | | | | | | | | | | | |
| Nm/bar | | 0.15 | 0.20 | 0.27 | 0.40 | 0.40 | 0.54 | 0.54 | 0.66 | 0.75 | 0.89 | 1.00 | 1.33 | 1.33 | 1.44 | 1.44 | 1.71 | 1.71 | 2.06 |
| **Masströghetsmoment (x $10^{-3}$)** | | | | | | | | | | | | | | | | | | | |
| kg $m^2$ | | 0.9 | 0.9 | 0.9 | 1.1 | 1.1 | 1.1 | 1.1 | 2.6 | 2.6 | 2.6 | 2.6 | 6.3 | 7.4 | 6.3 | 7.4 | 6.3 | 7.4 | 7.4 |
| **Vikt** | | | | | | | | | | | | | | | | | | | |
| kg | | 9.0 | 9.0 | 9.0 | 9.0 | 9.0 | 9.0 | 9.0 | 15.0 | 15.0 | 15.0 | 15.0 | 18.0 | 35.0 | 18.0 | 35.0 | 18.0 | 35.0 | 35.0 |

Varvtalsuppgifterna baserar sig på max tillåten periferi hastighet hos det koniska rullagret.
Max intermittent effekt kan variera beroende på applikation. För mera information, kontakta Sunfab.
Kontinuerlig effekt baserar sig på högsta uttagna effekt utan att tillföra motorhuset externt kylflöde.
Med intermittent drift avses max 6 sekunder per minut, gällande t ex varvtalstoppar vid avlastnings- och accelerationsförlopp.



Sunfab Hydraulics AB, Box 1094, SE-824 12 Hudiksvall, Sweden.Tel: +46 650-367 00, E-mail: sunfab@sunfab.se Web: www.sunfab.com

# Dimensions SCM 010-034 SB2 & SB4

## Flange & shafts

Millimeter (inch)

**SB2** SAE J744, ID. Code: 101–2 (B)

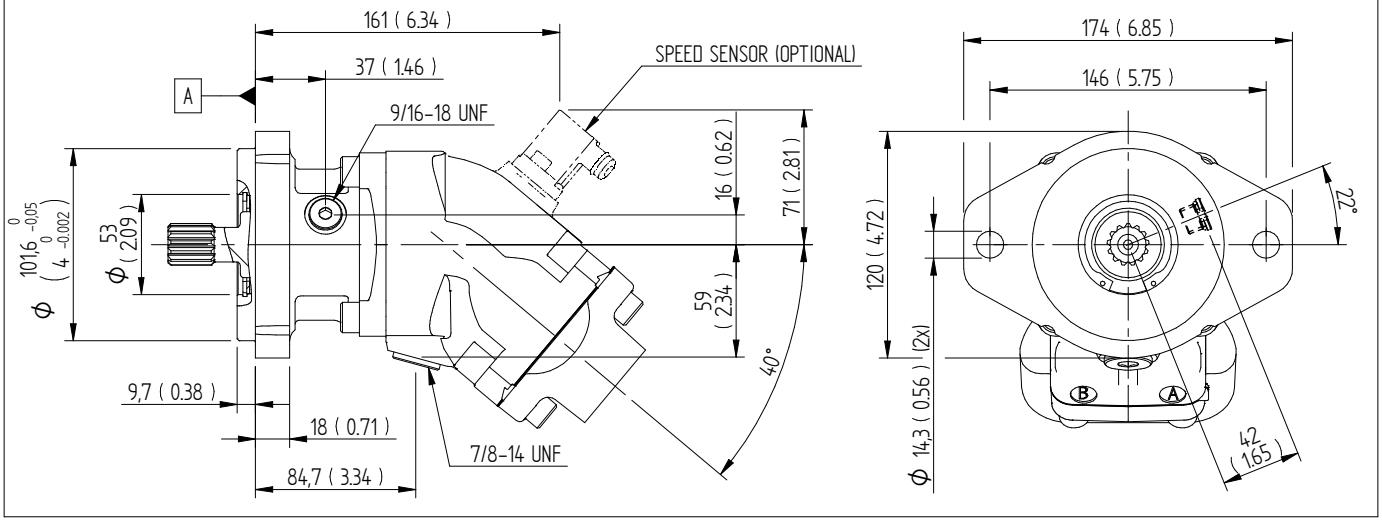


**SB4** SAE J744, ID. Code: 101–4 (B)

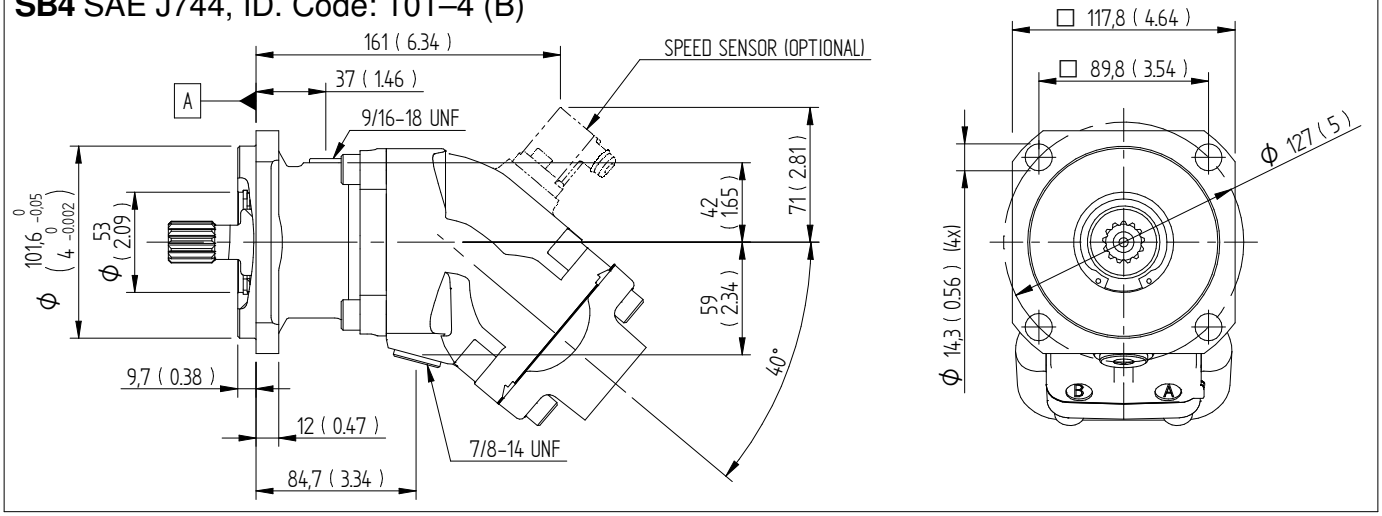


**B13** SAE J744, ID. Code: 22–4 (B)

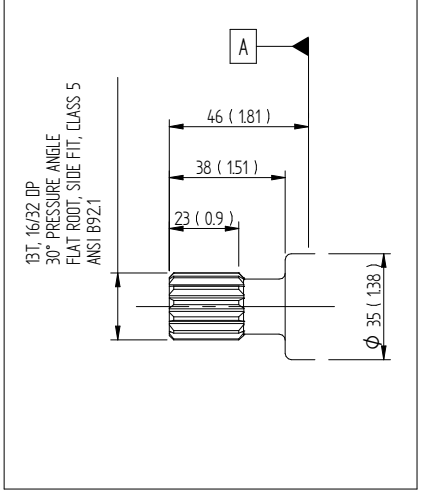


**B25** SAE J744, ID. Code: 25–1 (B–B)

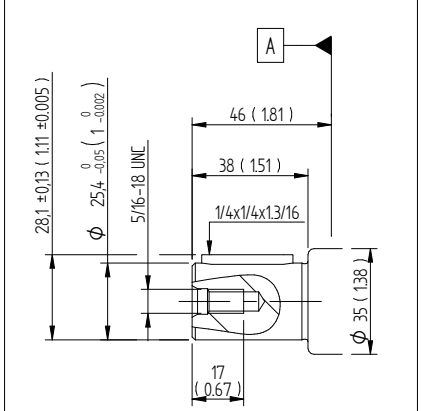


**B22** SAE J744, ID. Code: 22–1 (B)
(010-017 ONLY)

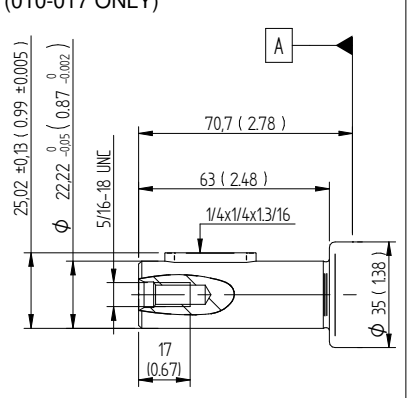




Sunfab Hydraulics AB, Box 1094, SE-824 12 Hudiksvall, Sweden.Tel: +46 650-367 00, E-mail: sunfab@sunfab.se Web: www.sunfab.com

# Dimensions SCM 010-034 SB2 & SB4

## Connection cover

Millimeter (inch)

### S3G/S3U

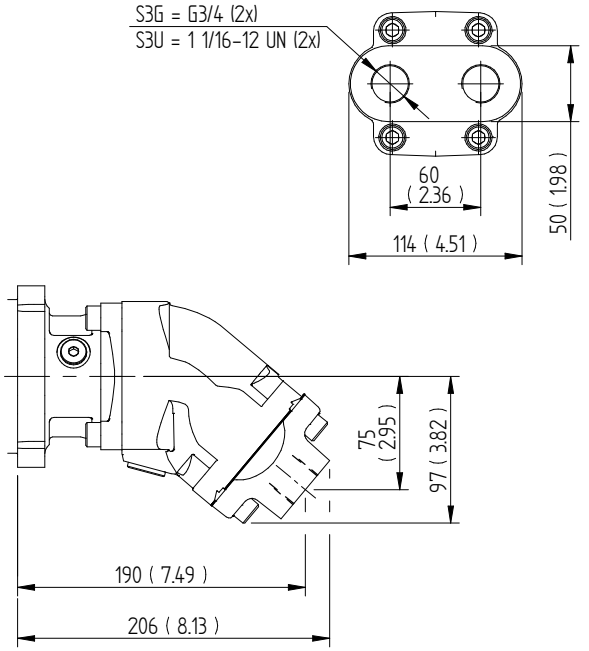


### K3G

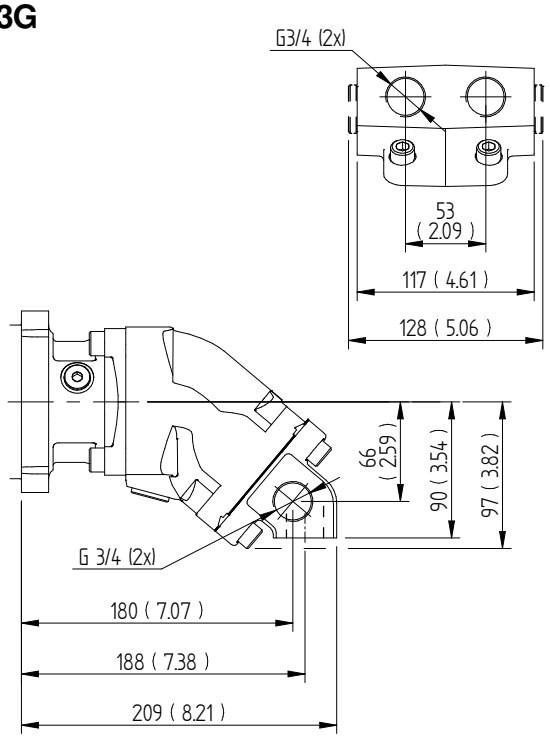


### V2U/V2M 025-034 SAE J518, 1/2 in

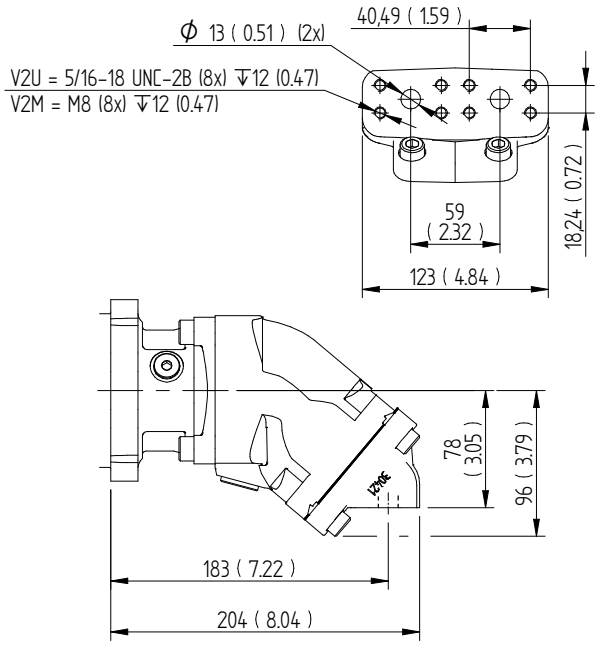


### R1U/R1M 025-034 SAE J518, 1/2 in

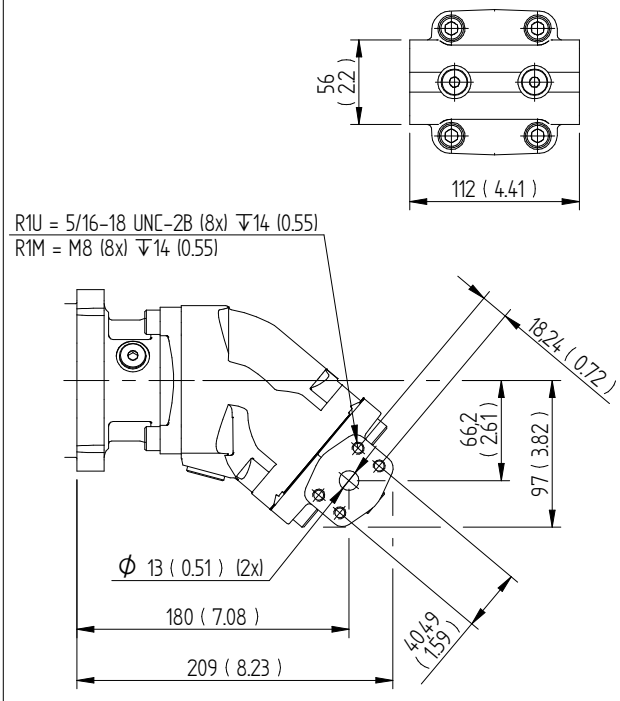




Sunfab Hydraulics AB, Box 1094, SE-824 12 Hudiksvall, Sweden.Tel: +46 650-367 00, E-mail: sunfab@sunfab.se Web: www.sunfab.com

# Dimensions SCM 010-034 SB2 & SB4

## Connection cover

Millimeter (inch)

**S2U/S2M 025-034** SAE J518, $^{1}/_{2}$ in

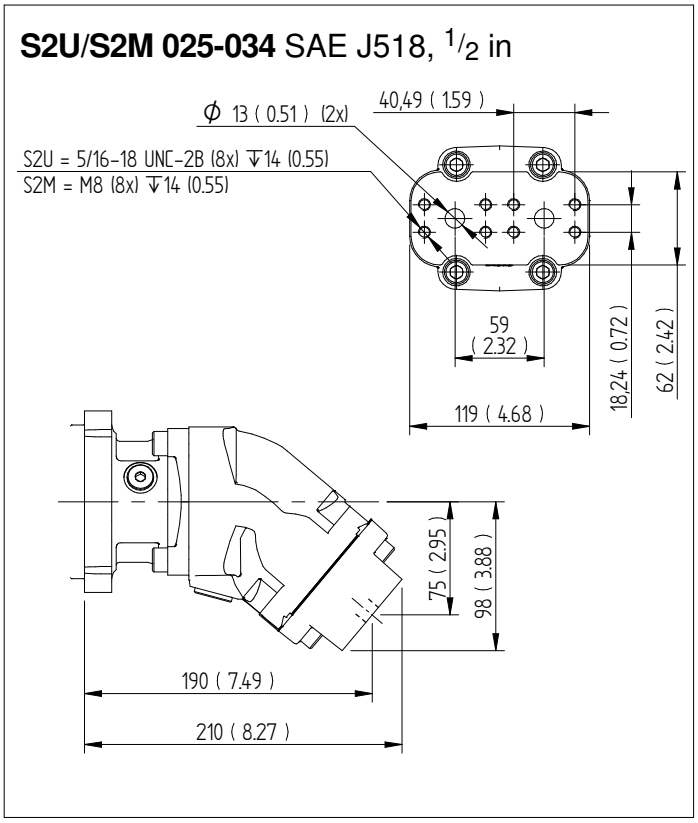




Sunfab Hydraulics AB, Box 1094, SE-824 12 Hudiksvall, Sweden.Tel: +46 650-367 00, E-mail: sunfab@sunfab.se Web: www.sunfab.com

# Dimensions SCM 025-034 SC4

## Flange & shafts

Millimeter (inch)

**SC4** SAE J744, ID. Code: 127-4 (C)

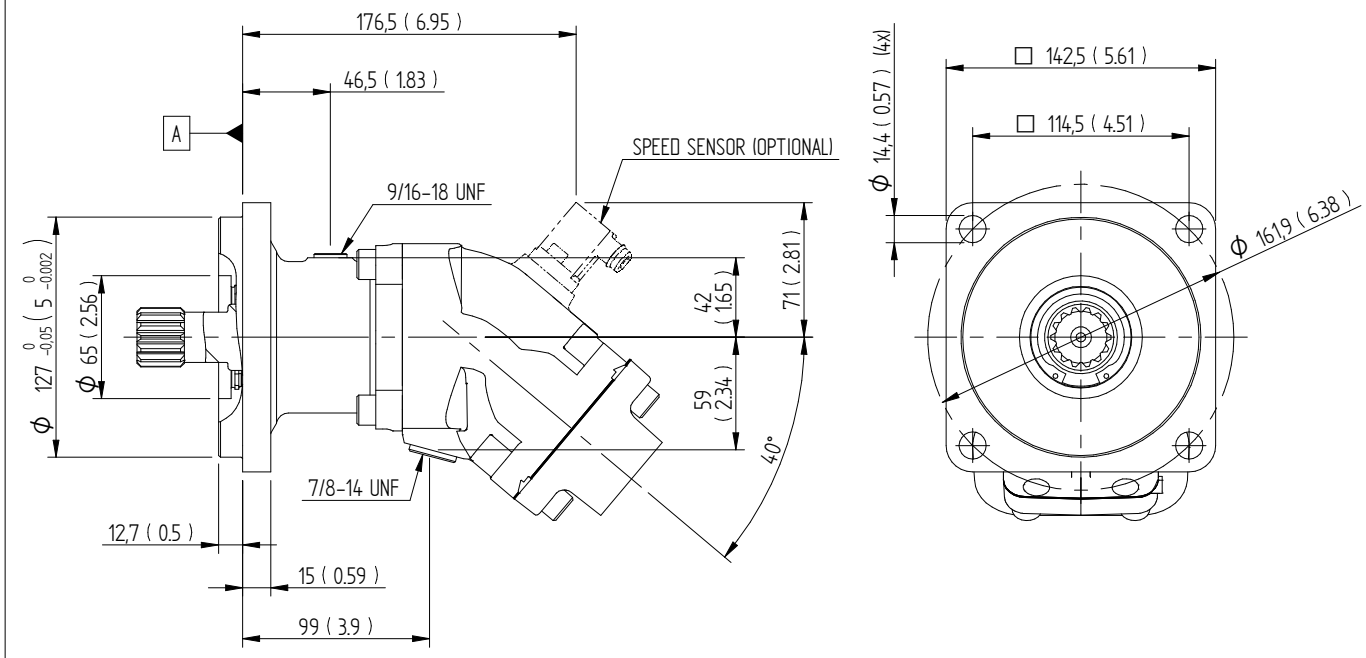


**C14** SAE J744, ID. Code: 32–4 (C)

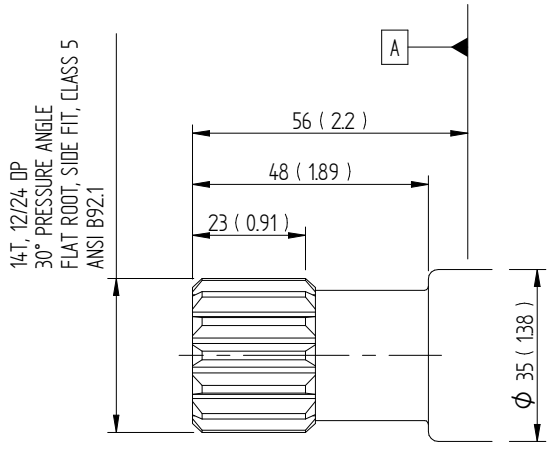


**T14** SAE J744, ID. Code: 32–4 (C)

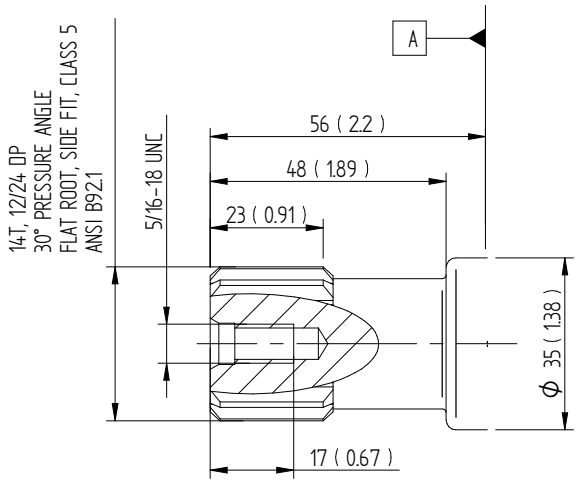




Sunfab Hydraulics AB, Box 1094, SE-824 12 Hudiksvall, Sweden.Tel: +46 650-367 00, E-mail: sunfab@sunfab.se Web: www.sunfab.com

# Dimensions SCM 025-034 SC4

## Connection cover

Millimeter (inch)

### S3G/S3U

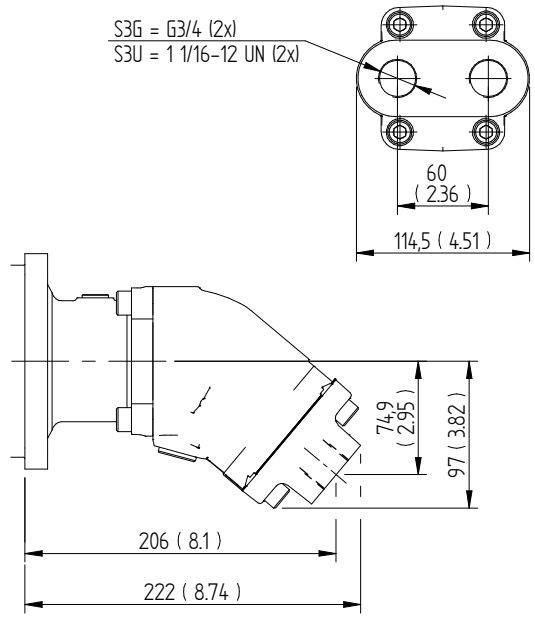


### V2U/V2M SAE J518, 1/2 in

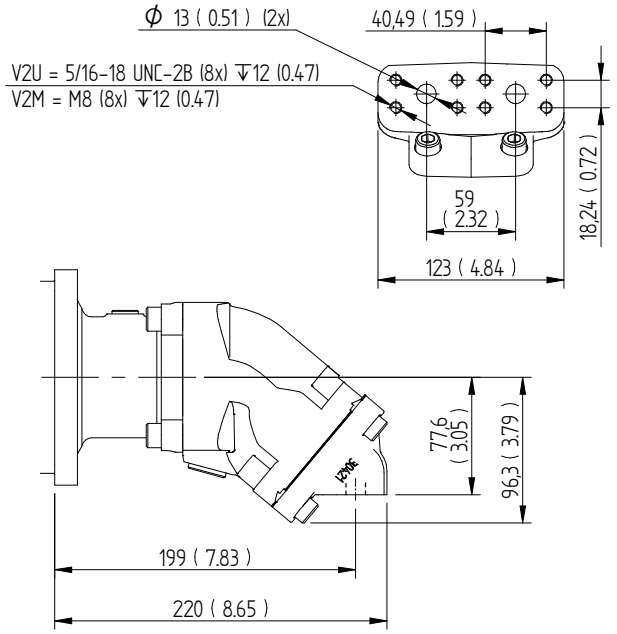


### R1U/R1M SAE J518, 1/2 in

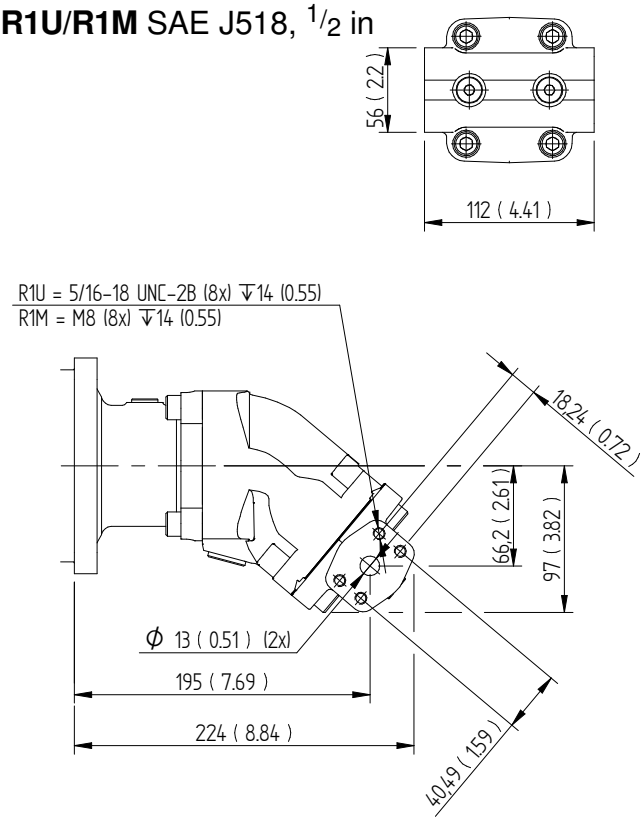


### K3G

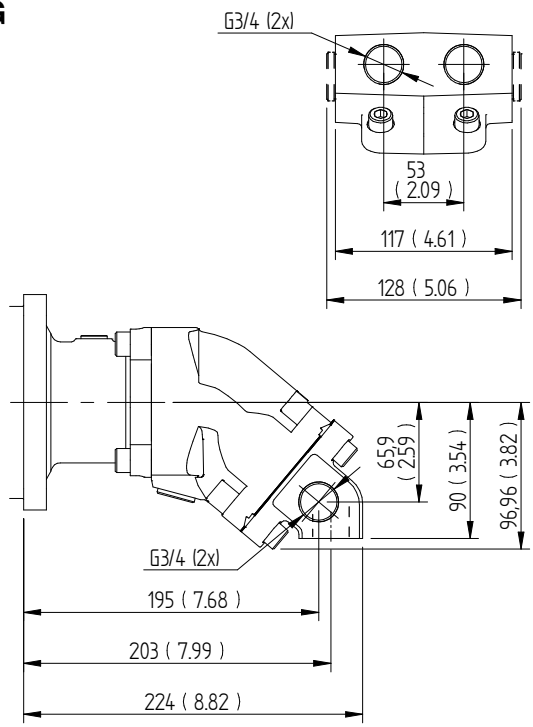




Sunfab Hydraulics AB, Box 1094, SE-824 12 Hudiksvall, Sweden.Tel: +46 650-367 00, E-mail: sunfab@sunfab.se Web: www.sunfab.com

# Dimensions SCM 025-034 SC4

## Connection cover

Millimeter (inch)

**S2U/S2M 025-034** SAE J518, $^{1}/_{2}$ in

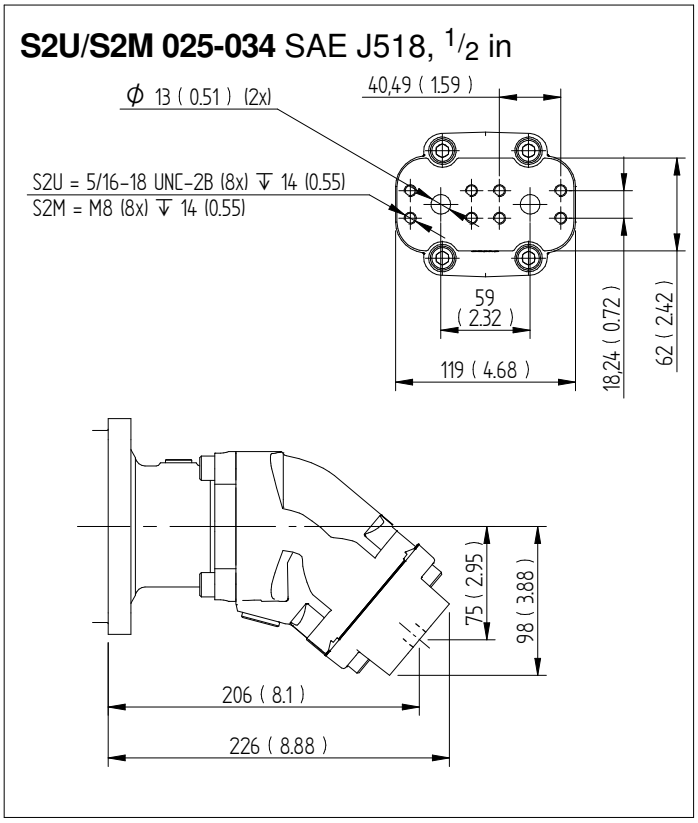




Sunfab Hydraulics AB, Box 1094, SE-824 12 Hudiksvall, Sweden.Tel: +46 650-367 00, E-mail: sunfab@sunfab.se Web: www.sunfab.com

# Dimensions SCM 040-064

## Flange & shafts

Millimeter (inch)

**SC4** SAE J-744, ID. Code: 127-4 (C)

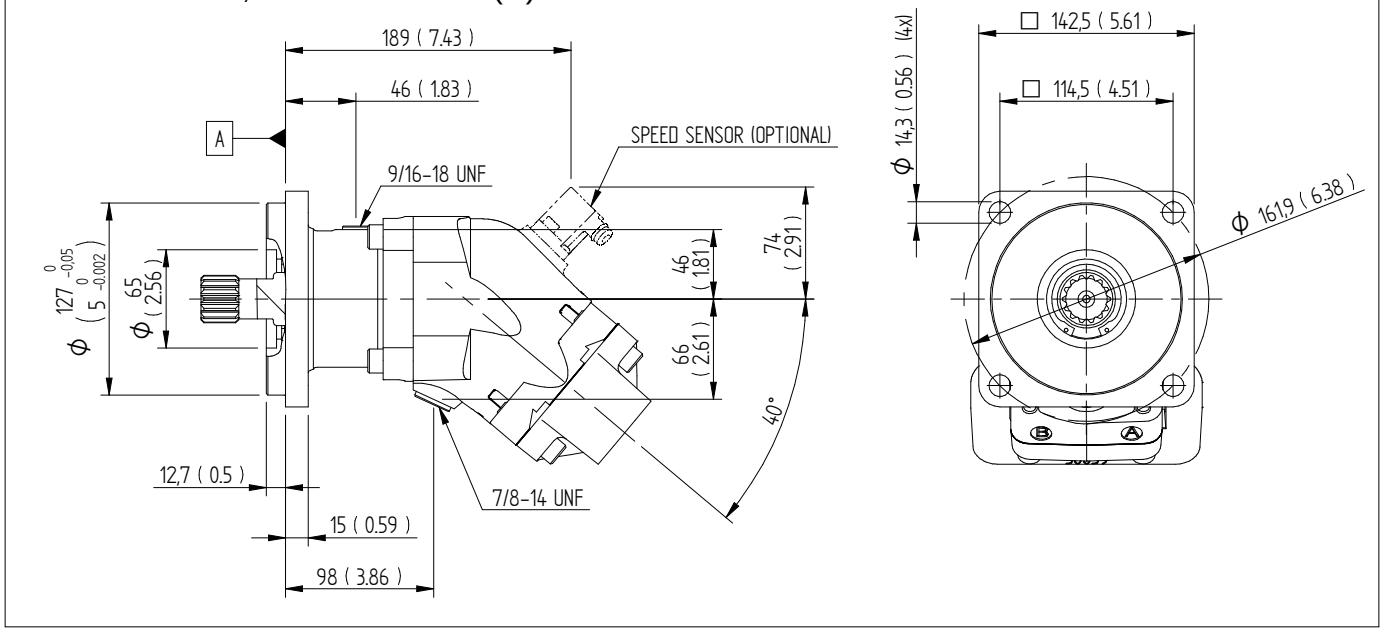


**C14** SAE J744
ID. Code: 32–4 (C)

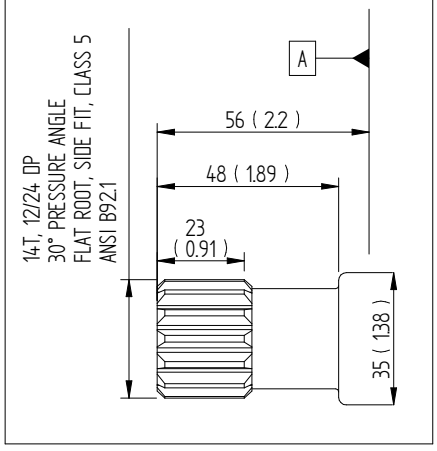


**C21** SAE J744

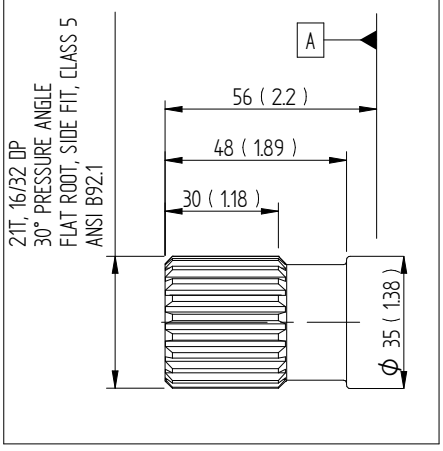


**C32** SAE J744
ID. Code: 32–1 (C)

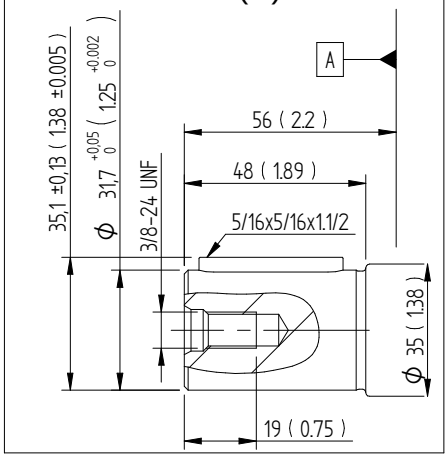


**T14** SAE J744
ID. Code: 32–4 (C)

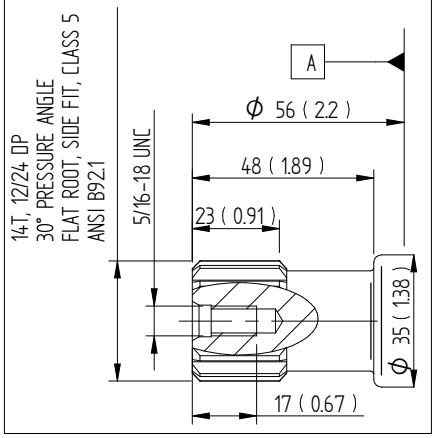




Sunfab Hydraulics AB, Box 1094, SE-824 12 Hudiksvall, Sweden.Tel: +46 650-367 00, E-mail: sunfab@sunfab.se Web: www.sunfab.com

# Dimensions SCM 040-064

## Connection cover

Millimeter (inch)

**S2U/S2M** SAE J518, 3/4 in

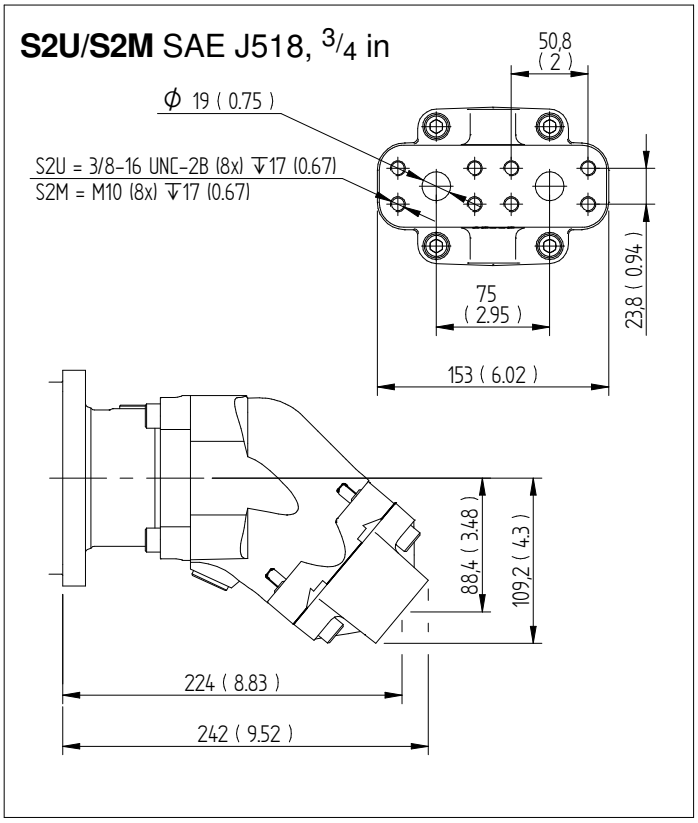


**V2U/V2M** SAE J518, 3/4 in

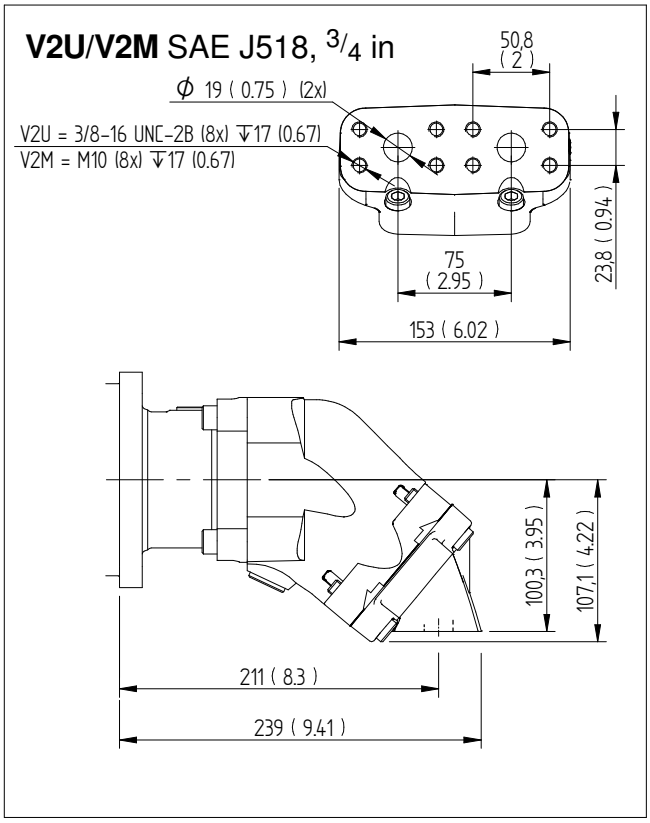


**R1U/R1M** SAE J518, 3/4 in

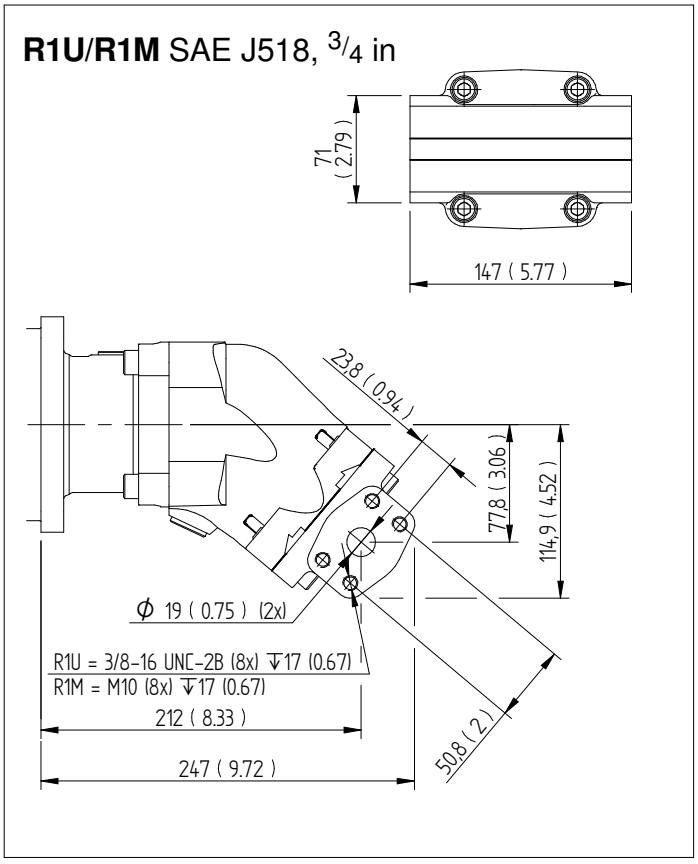




Sunfab Hydraulics AB, Box 1094, SE-824 12 Hudiksvall, Sweden.Tel: +46 650-367 00, E-mail: sunfab@sunfab.se Web: www.sunfab.com

# Dimensions SCM 084-108

## Flange & shafts

Millimeter (inch)

**SC4** SAE J-744, ID. Code: 127-4 (C)

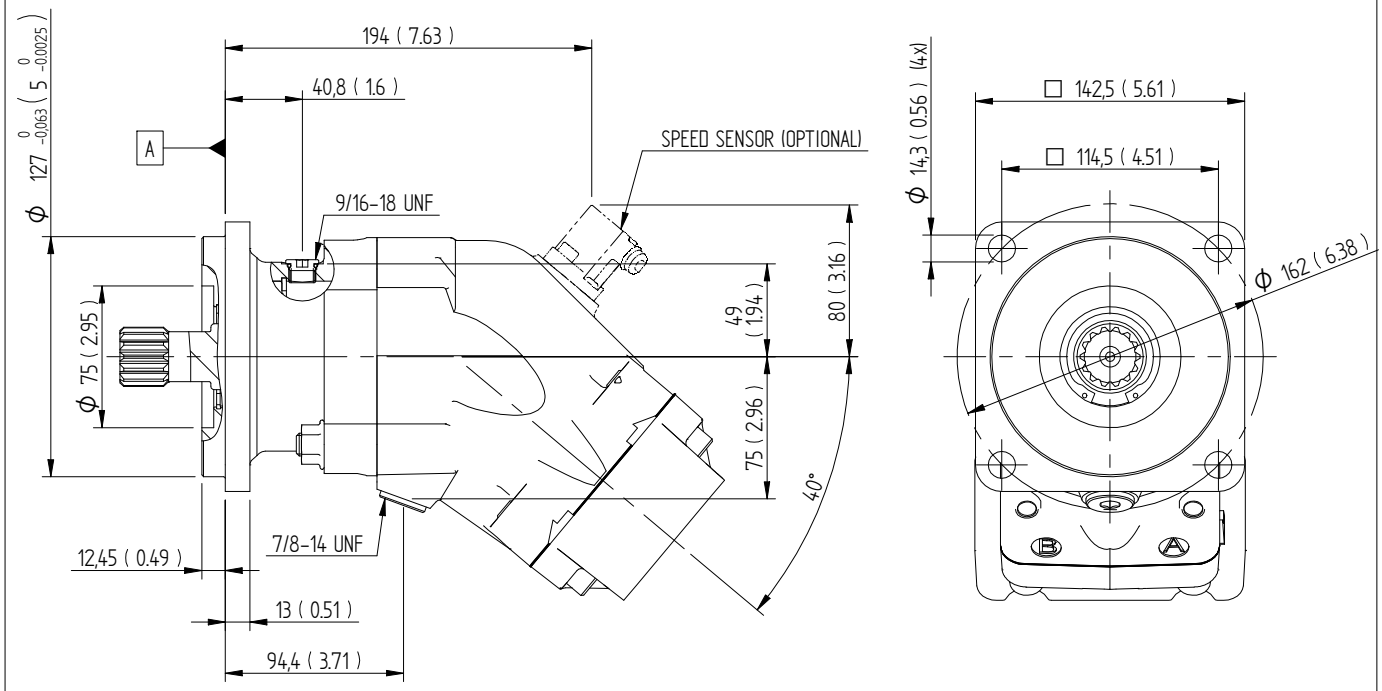


**C14** SAE J744
ID. Code: 32–4 (C)

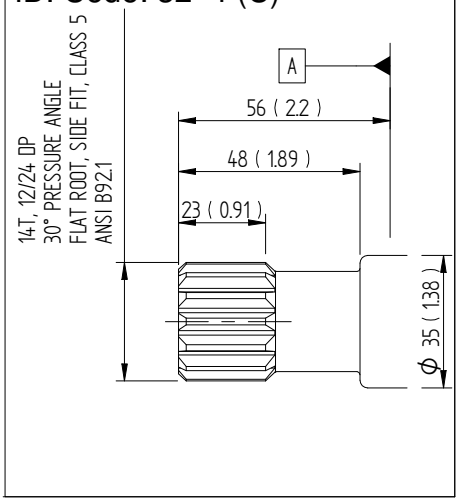


**C32** SAE J744
ID. Code: 32–1 (C)

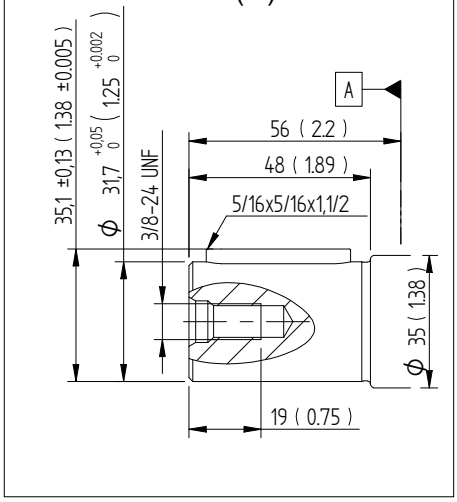


**C21** SAE J744

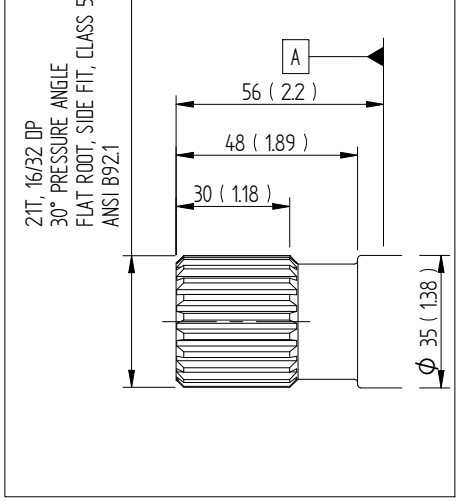




Sunfab Hydraulics AB, Box 1094, SE-824 12 Hudiksvall, Sweden.Tel: +46 650-367 00, E-mail: sunfab@sunfab.se Web: www.sunfab.com

# Dimensions SCM 084-108

## Connection cover

Millimeter (inch)

**S1U/S1M** SAE J518, 1 in

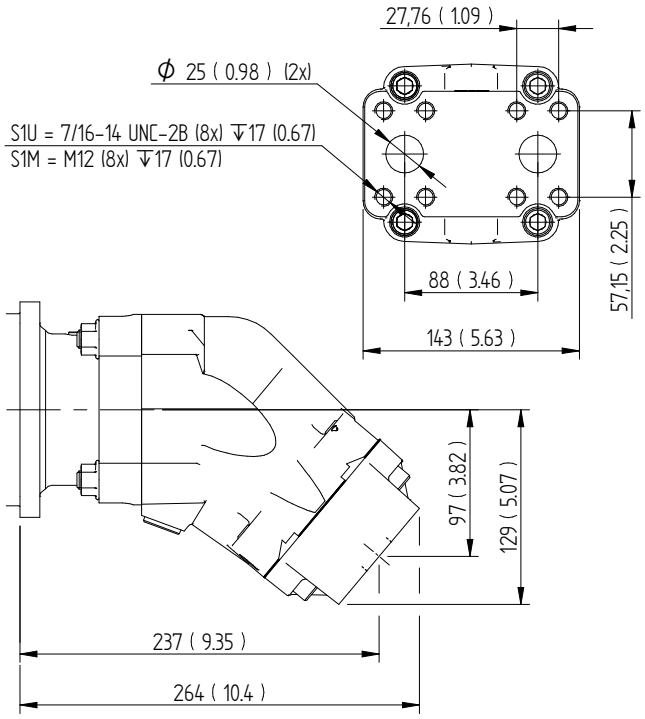


**V1U/V1M** SAE J518, 1 in

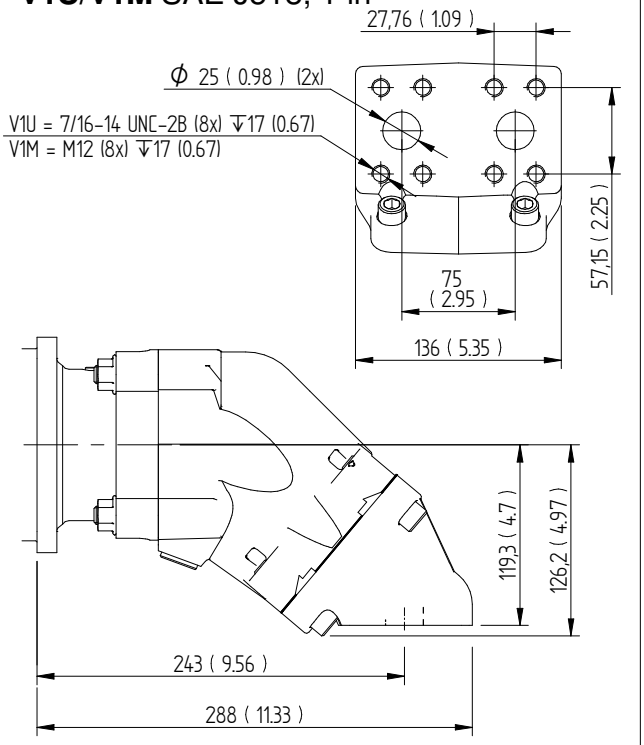


**V2U/V2M** SAE J518, 1 in

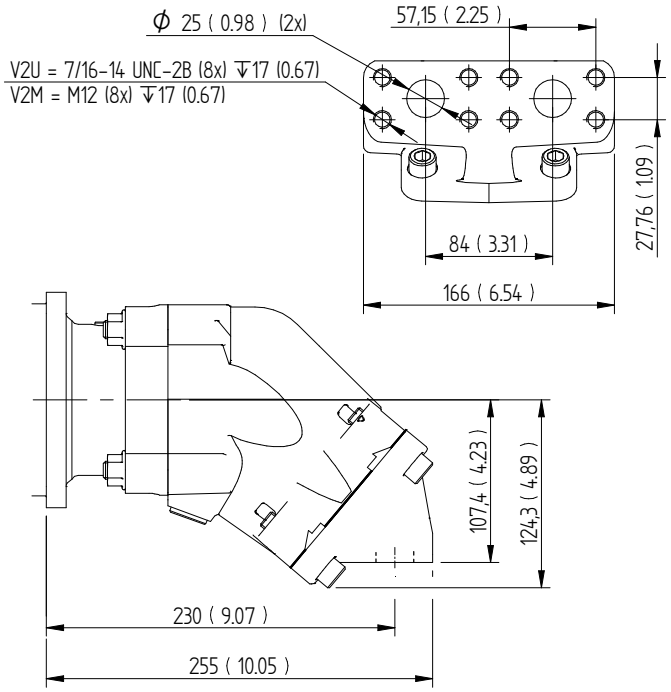


**R1U/R1M** SAE J518, 1 in

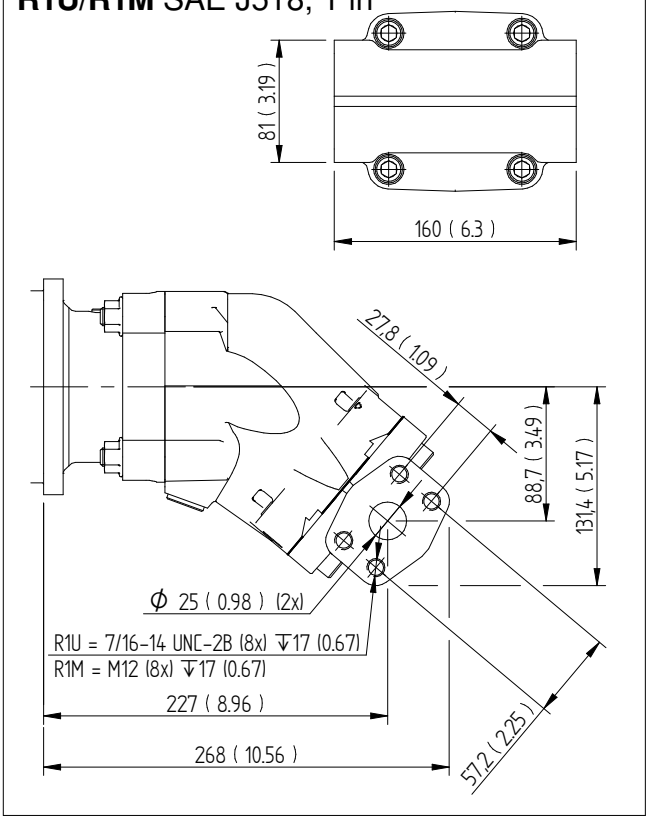




Sunfab Hydraulics AB, Box 1094, SE-824 12 Hudiksvall, Sweden.Tel: +46 650-367 00, E-mail: sunfab@sunfab.se Web: www.sunfab.com

# Dimensions SCM 084-130

## Flange & shafts

Millimeter (inch)

**SD4** SAE J-744, ID. Code: 152-4 (D)

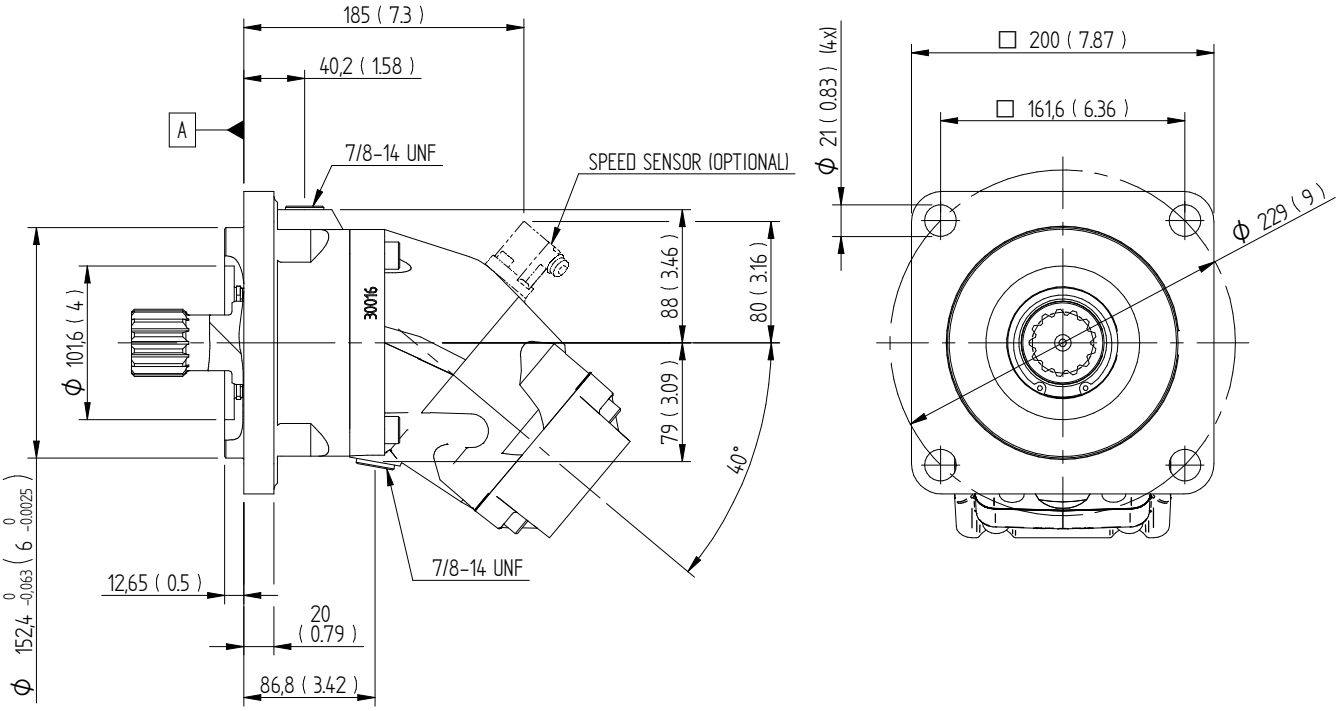


**D13** SAE J744
ID. Code: 44–4 (D)

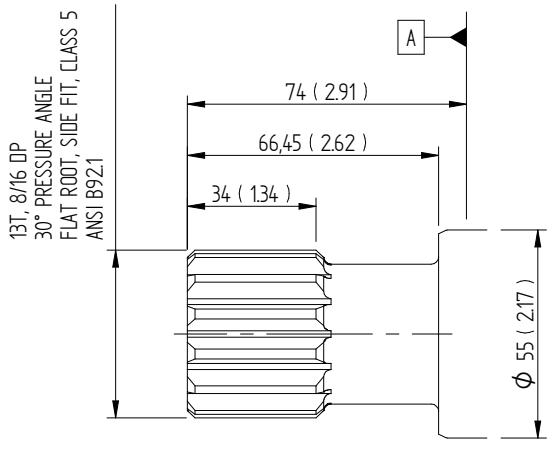


**D44** SAE J744
ID. Code: 44–1 (D)

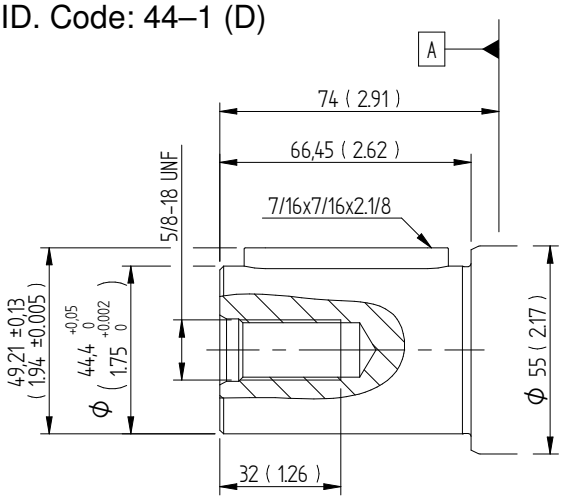




Sunfab Hydraulics AB, Box 1094, SE-824 12 Hudiksvall, Sweden.Tel: +46 650-367 00, E-mail: sunfab@sunfab.se Web: www.sunfab.com

# Dimensions SCM 084-130

## Connection cover

Millimeter (inch)

**S1U/S1M** SAE J518, 1 in

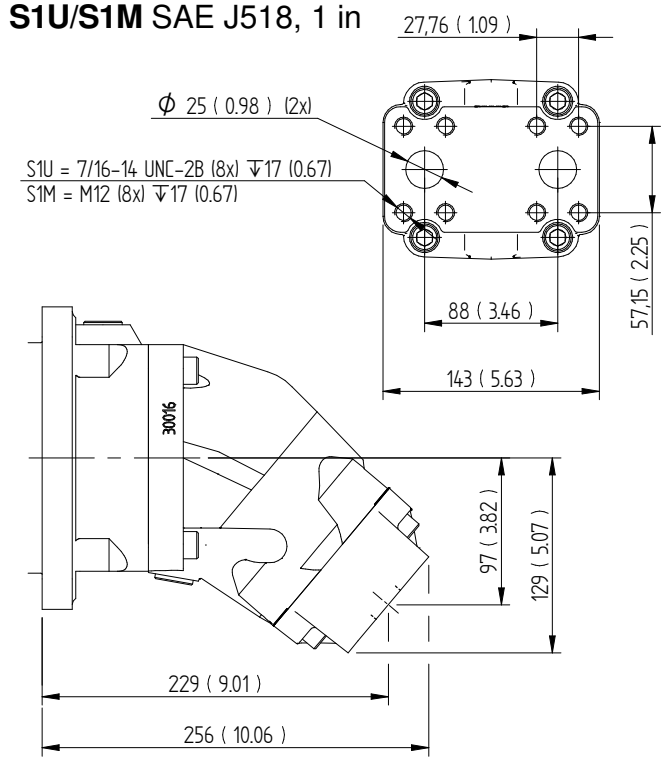


**V1U/V1M** SAE J518, 1 in

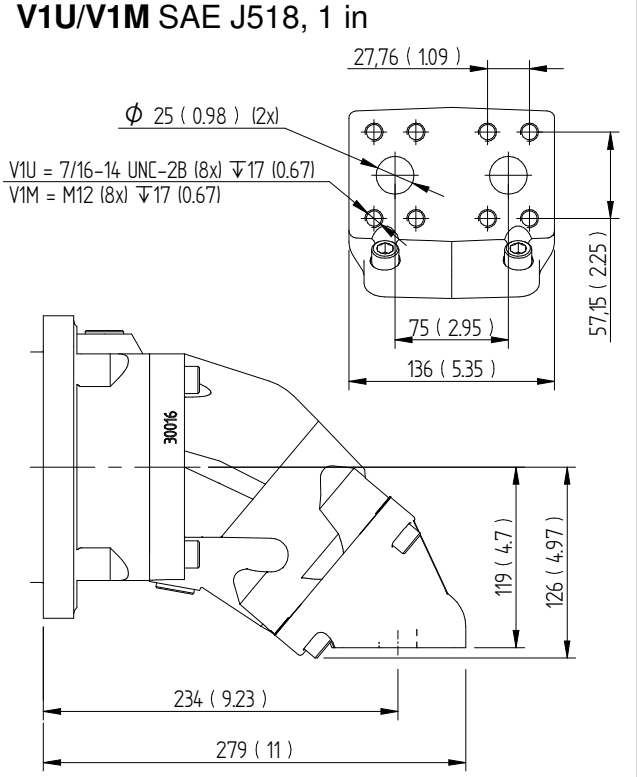


**V2U/V2M** SAE J518, 1 in

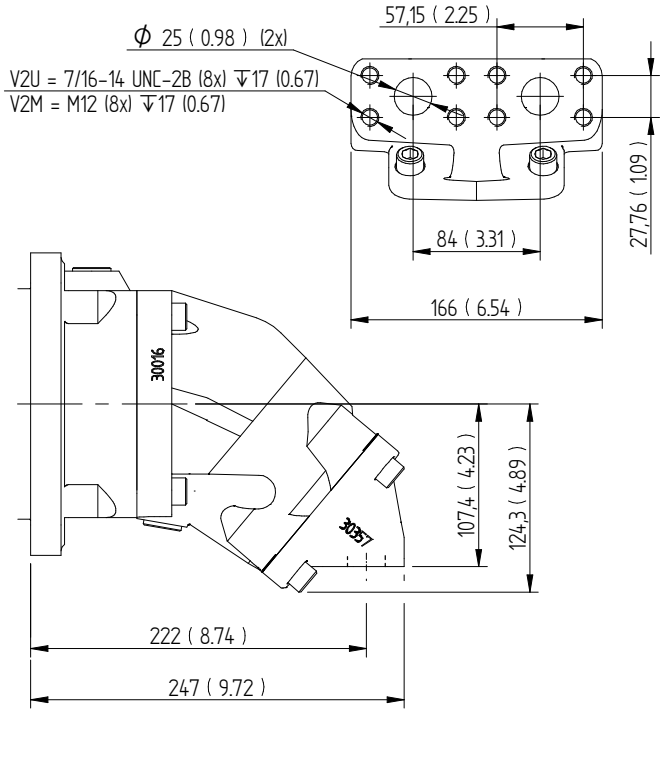


**R1U/R1M 084-108** SAE J518, 1 in

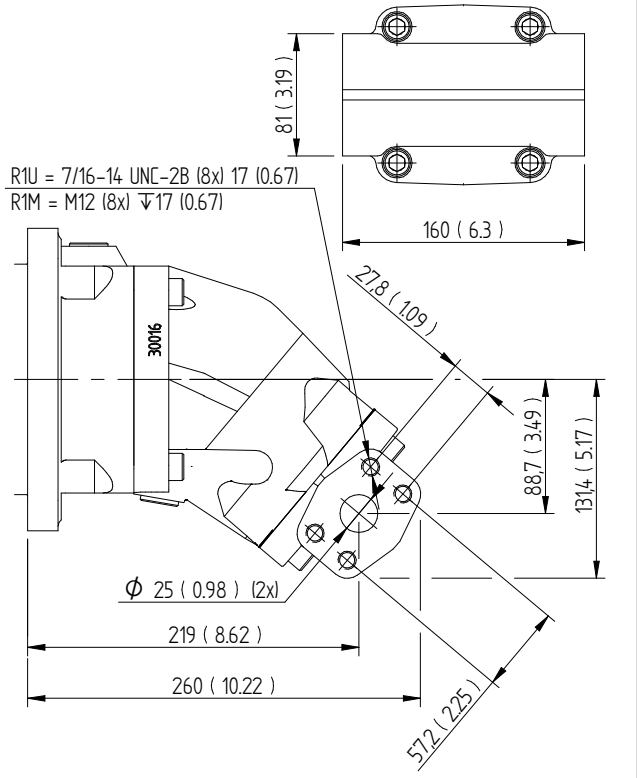




Sunfab Hydraulics AB, Box 1094, SE-824 12 Hudiksvall, Sweden.Tel: +46 650-367 00, E-mail: sunfab@sunfab.se Web: www.sunfab.com

# Dimensions SCM 084-130

## Connection cover

Millimeter (inch)

**R1U/R1M 130** SAE J518, 1 1/4 in

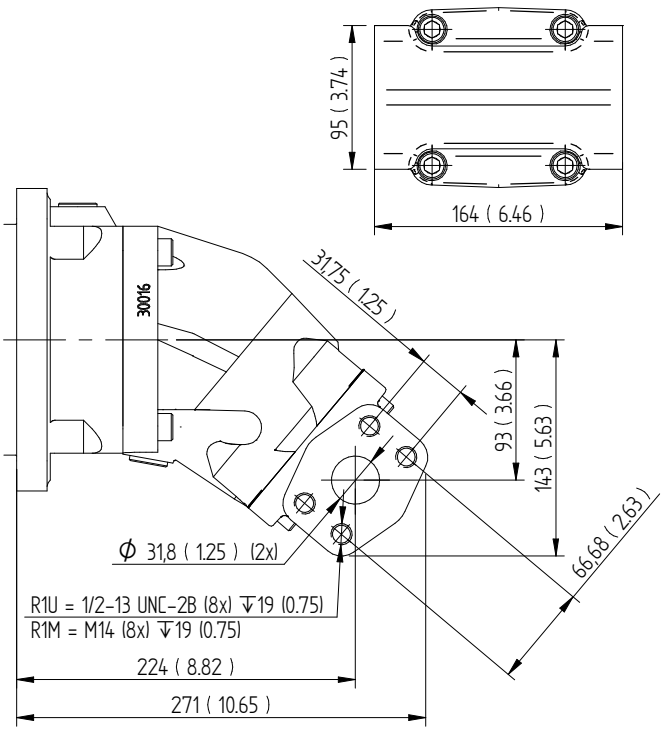




Sunfab Hydraulics AB, Box 1094, SE-824 12 Hudiksvall, Sweden.Tel: +46 650-367 00, E-mail: sunfab@sunfab.se Web: www.sunfab.com

# Allmänna anvisningar

## Axeltätning

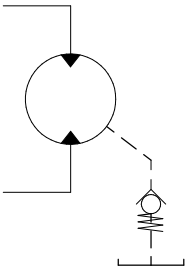

| | | Max hustryck bar vid varv/min | | | | |
|---|---|---|---|---|---|---|
| Motor SCM | Kod | 1500 | 3000 | 5200 | 6300 | 8250 |
| 010-034 | P | 7 | 7 | 4 | 3.5 | 2.5 |
| 040-064 | P | 7 | 6 | 3.5 | 3 | - |
| 084-130 | P | 7 | 4 | 3 | - | - |

*Bokstavsförkortningarna enligt sid. 2, Versioner, huvuddata.*

För applikationer vid låg temperatur (lägre än -25°C), kontakta Sunfab.

För dräneringsoljan gäller max 115 °C för tätning P. Den temperaturen får inte överskridas.

Hustrycket måste vara lika eller större än det yttre trycket på axeltätningen.

För att säkerställa tätningens funktion och smörjning av motorn rekommenderas ett min. hustryck av 0,5 bar. Vid behov monteras en fjäderbelastad backventil, 0,5 bar på dräneringsledningen.

## Axelbelastningar

Motorns livslängd beror till en stor del på lagrens livslängd. Dessa påverkas av driftsförhållanden, såsom varvtal, tryck, oljeviskositet, reningsgrad.

En yttre belastning på axeln, dess storlek, riktning och placering påverkar också lagerlivslängden.

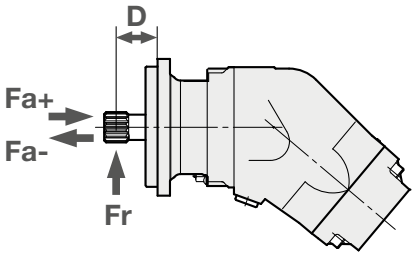


Optimal angreppsvinkel för radiallaster

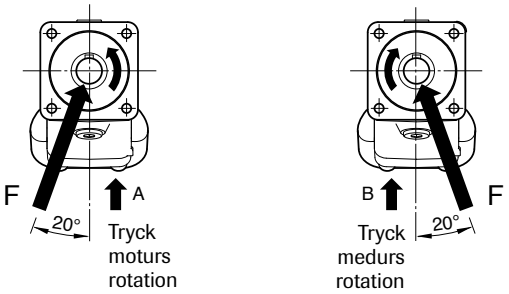


| SCM SAE<br>Max rekommenderad axelbelastning | | 010<br>SAE B | 012<br>SAE B | 017<br>SAE B | 025<br>SAE B | 025<br>SAE C | 034<br>SAE B | 034<br>SAE C | 040<br>SAE C4 | 047<br>SAE C | 056<br>SAE C | 064<br>SAE C | 084<br>SAE C | 084<br>SAE D | 108<br>SAE C | 108<br>SAE D | 130<br>SAE D |
|---|---|---|---|---|---|---|---|---|---|---|---|---|---|---|---|---|---|
| Fr (radiell) max[1] | kN | 6.5 | 6.5 | 7 | 7.5 | 7.5 | 7.5 | 7 | 8.5 | 8.5 | 8.5 | 9 | 9 | 9 | 10 | 10 | 10.5 |
| Avstånd D (till angreppspunkt) | mm | 40 | 40 | 40 | 40 | 45 | 40 | 45 | 45 | 45 | 45 | 45 | 45 | 60 | 45 | 60 | 60 |
| Fa (axiell) + (vid tryck 0 bar) max | kN | 3 | 3 | 3 | 3 | 3 | 3 | 3 | 0,5 | 0,5 | 0,5 | 0,5 | 1 | 1 | 1 | 1 | 1 |
| Fa (axiell) - (vid tryck 0 bar) max | kN | 4 | 4 | 5 | 7 | 7 | 7 | 7 | 7 | 7 | 10 | 11 | 13 | 13 | 16 | 16 | 19 |
| Fa (axiell) + (vid tryck 400 bar) max[2] | kN | 4 | 4 | 5 | 7 | 7 | 7 | 7 | 7 | 7 | 10 | 11 | 13 | 13 | 16 | 16 | 19 |
| Fa (axiell) - (vid tryck 400 bar) max[2] | kN | 0 | 0 | 0 | 0 | 0 | 0 | 0 | 0 | 0 | 0 | 0 | 0 | 0 | 0 | 0 | 0 |

[1]) Fr (radiell )max; Beräkningar baserad på driftsförhållande: 300 bar/2000 rpm
[1]) Fr (radiell) max; Beräkningar baserad på optimal angreppsvinkel
[1]) Fr (radiell) max; vid högre driftsförhållanden än 300 bar och/eller 2000 rpm blir max gräns för Fr (radiell) lägre

[2]) Fa (axiell) +; ökar lagerlivslängden
[2]) Fa (axiell) -; minskar lagerlivslängden
[2]) Ett plötsligt tryckbortfall vid hög axiell kraft (Fa+) kan ge negativa effekter och i värsta fall leda till lagerhaveri.

*Vid högre axelbelastningar än rekommenderat, vänligen kontakta Sunfab.*



Sunfab Hydraulics AB, Box 1094, SE-824 12 Hudiksvall, Sweden.Tel: +46 650-367 00, E-mail: sunfab@sunfab.se Web: www.sunfab.com

# Temperaturer/Husspolning

Hög oljetemperatur reducerar livslängden på axeltätningen och kan sänka oljans viskositet till under rekommenderad nivå. En systemtemperatur på 60 °C och en dräneringstemperatur på 90 °C får inte överskridas.

Spolning av motorhuset kan behövas för att hålla dräneringsoljan på rekommenderad temperatur.

Riktvärden för husspolning:

| Motor SCM | Spolning l/min | Kont. varv/min |
|---|---|---|
| 010-034 | 2-8 | ≥ 2800 |
| 040-064 | 4-10 | ≥ 2500 |
| 084-130 | 6-12 | ≥ 2200 |

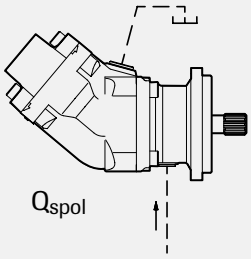


Husspolningen kan byggas upp med hjälp av en spolventil eller tas direkt från returledningen. Om returtrycket är för lågt kompenseras detta med en mottrycksventil.
Tankledningen ansluts på högsta punkt enligt figur.

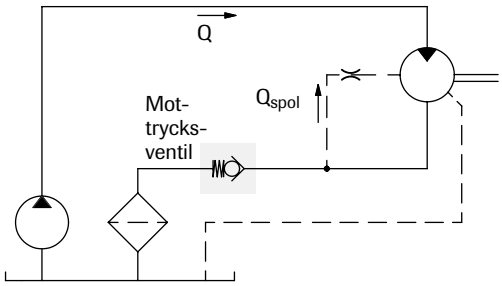


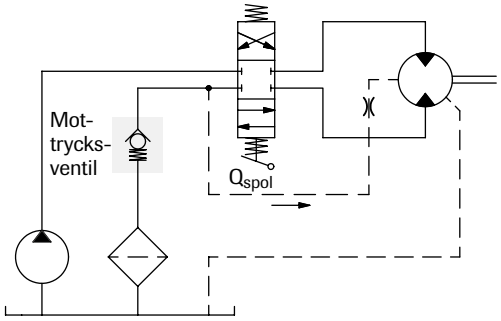


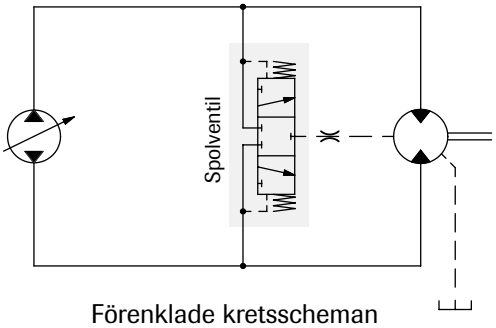


Förenklade kretsscheman

# Installation

- Motorhuset fylls m olja till minst 50 % av volymen före uppstart.
- Dräneringsslangen ansluts på motorns högst placerade dräneringsuttag.
- Andra änden ansluts under oljenivån på oljetanken.

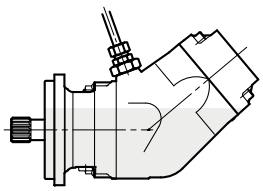

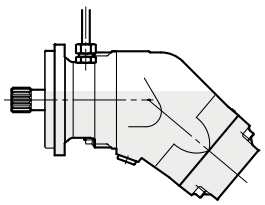

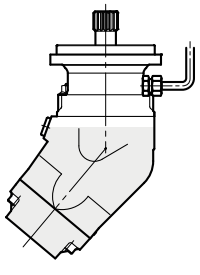

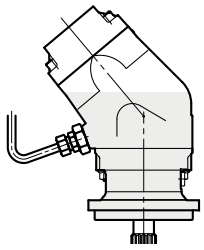



Sunfab Hydraulics AB, Box 1094, SE-824 12 Hudiksvall, Sweden.Tel: +46 650-367 00, E-mail: sunfab@sunfab.se Web: www.sunfab.com

## Ledningsdimensionering

Rekommenderad flödeshastighet i tryckledningen är max 7 m/sek.

## Filtrering

Renlighet ISO norm 4406, kod 16/13 rekommenderas.

## Hydraulvätskor

Högprestandaolja enligt specifikation ISO typ HM, DIN 51524-2 HLP eller bättre ska användas.

Min. viskositet 10 cSt krävs för att säkerställa smörjning.

Idealisk viskositet är 20 - 40 cSt.

## Ytterligare tekniska data

Ljudkurvor och lagerlivslängdsberäkningar finns mot förfrågan. Kontakta Sunfab för hjälp!

## Användbara formler

Flödesbehov $Q = \frac{D \times n}{1000 \times \eta_v}$ l/min

Varvtal $n = \frac{Q \times 1000 \times \eta_v}{D}$ varv/min

Vridmoment $M = \frac{D \times \Delta p \times \eta_{hm}}{6.3}$ Nm

Effekt $P = \frac{Q \times \Delta p \times \eta_t}{60}$ kW

D = deplacement, cm³/varv

n = varvtal, varv/min

P = effekt, kW

Q = flöde, liter/min

$\eta_v$ = volymetrisk verkningsgrad

$\eta_{hm}$ = hydraulmekanisk verkningsgrad

$\eta_t$ = total verkningsgrad = $\eta_v \times \eta_{hm}$

M = moment, Nm

$\Delta p$ = tryckdifferens mellan in- och utgång på hydraulmotorn, MPa



Sunfab Hydraulics AB, Box 1094, SE-824 12 Hudiksvall, Sweden.Tel: +46 650-367 00, E-mail: sunfab@sunfab.se Web: www.sunfab.com



VARNING!

När motorn är i arbete:

1. Vidrör ej tryckledning
2. Se upp för roterande delar
3. Höga temperaturer kan uppstå på motorn och ledningarna

Sunfab förbehåller sig rätten till konstruktionsförändringar och ev tryckfel.

© Copyright Sunfab Hydraulics AB. All Rights Reserved.



Sunfab Hydraulics AB, Box 1094, SE-824 12 Hudiksvall, Sweden.Tel: +46 650-367 00, E-mail: sunfab@sunfab.se Web: www.sunfab.com